INSTALLATION INSTRUCTION
INSTRUCTION D'INSTALLATION

FOR
POUR

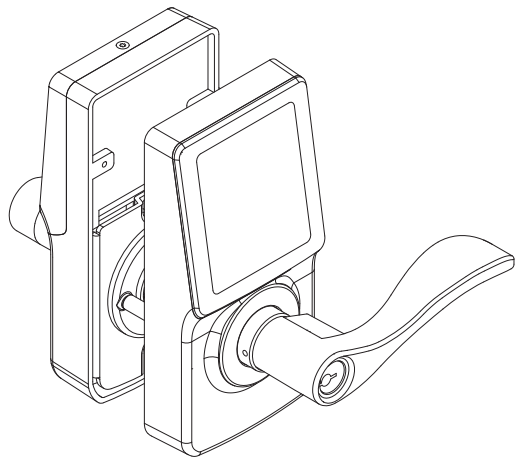

1 Safety Information
Informations de Sécurité

Read the precautions and instructions in this manual before installing and using this lock. Save this manual for future reference.
Lisez les consignes et instructions contenues dans le présent manuel avant d'installer et d'utiliser cette serrure. Conservez le présent manuel pour consultation ultérieure.

CAUTION / MISE en GARDE :
Please use four alkaline batteries for the best performance.
Utilisez quatre piles alcalines pour une meilleure performance.

A. Do not attempt to disassemble any internal components of the lockset personally. Doing so will void the limited warranty.
B. Do not drop or hit the lockset. Too much shock may result in permanent damage.
C. Do not use pins or sharp objects to press on the keypad.
D. Always create a backup of information you want to keep (such as the programming code and user codes). Please use the last page of this booklet as your reference.
E. Please change programming code before operating this lockset.
A.Ne tentez pas de démonter vous-mêmes les composants internes de la serrure. Vous courez le risque d'annuler la garantie limitée.
B.Ne laissez pas tomber et ne faites pas subir un choc à la serrure. Un grand choc pourrait causer des dégâts irréparables.
C.Évitez le contact entre le clavier et les épingles et autres objets tranchants.
D.Créez toujours une copie de sauvegarde des informations que vous souhaitez conserver (telles que le code de programmation et les codes d'utilisateur). Veuillez utiliser la dernière page de ce manuel comme référence.
E.Veuillez changer le code de programmation avant d'utiliser cette serrure.

CARE and MAINTENANCE / SOIN et ENTRETIEN :

The following instructions should be followed to protect and maintain your lockset:
A. Remove locks, or do not install locks, prior to painting your door.
B. Periodically clean with mild soap and a soft cloth only.
C. Do not use any chemical products containing alcohol, benzene, hydrochloric acid or nitric acid, and avoid using sharp or abrasive objects to clean this lockset.
D. Do not let any water or liquid into lockset during installation process.
Les instructions d'entretien suivantes doivent être respectées afin de garantir un fini durable:
A.Retirez les serrures, ou ne les installez pas avant de peindre votre porte.
B.Nettoyez régulièrement avec un savon doux et un chiffon doux.
C.N'utilisez pas de produits abrasifs ou de produits chimiques contenant de l'alcool, du benzène, de l'acide chlorhydrique ou de l'acide nitrique, et évitez d'utiliser des objets tranchants ou abrasifs pour nettoyer cette serrure.
D.Ne laissez pas l'eau ou un liquide quelconque entrer dans la serrure pendant le processus d'installation.

2 Pre-installation — tools Required / Hardware Included
Pré-installation — outils Nécessaires / Matériel Inclus

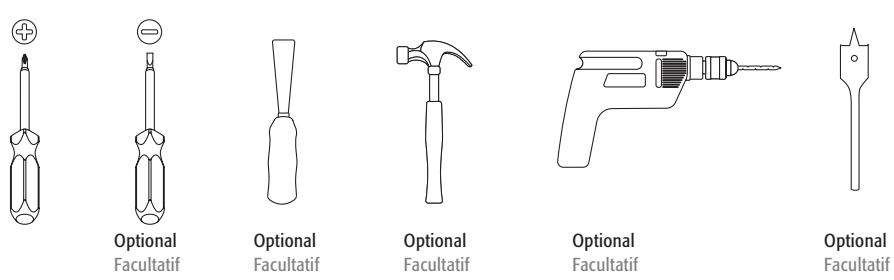

WARNING / AVERTISSEMENT:
If the door needs to be drilled, be familiar with how to use your drill safely, and understand all the door preparation steps before proceeding.
S'il faut percer la porte, sachez comment utiliser adéquatement votre perceuse et assurez-vous que vous connaissez toutes les étapes De préparation de la porte avant de continuer.

Part Pièce	Description Description	Quantity Quantité
AA	1-1/4" Screw / Vis de 1-1/4"	2
BB	13/64" Screw / Vis de 13/64" (5 mm)	1
CC	5/16" Screw / Vis de 5/16" (7,8 mm)	2
DD	3/4"Wood Screw / Vis à Bois de 3/4" (19 mm)	4

Part Pièce	Description Description	Quantity Quantité
A	Key / Clé	2
B	Cylinder / Cylindre	1
C	Exterior Assembly / Bloc Extérieur	1
D	Power Cable / Câble D'alimentation	1
E	Exterior Gasket / Joint Extérieur	1
F	Interior Gasket / Joint Intérieur	1
G	Mounting Plate / Plaque de Fixation	1
H	Interior Assembly / Bloc Intérieur	1
I	Battery Cover / Couvercle de La Piie	1
J	Screw Hole Cover / Couvercle Du Trou De Vis	1
K	Latch / Verrou	1
L	Strike Plate / Gâche	1
M	Dust Box / Boîte à Poussière	1

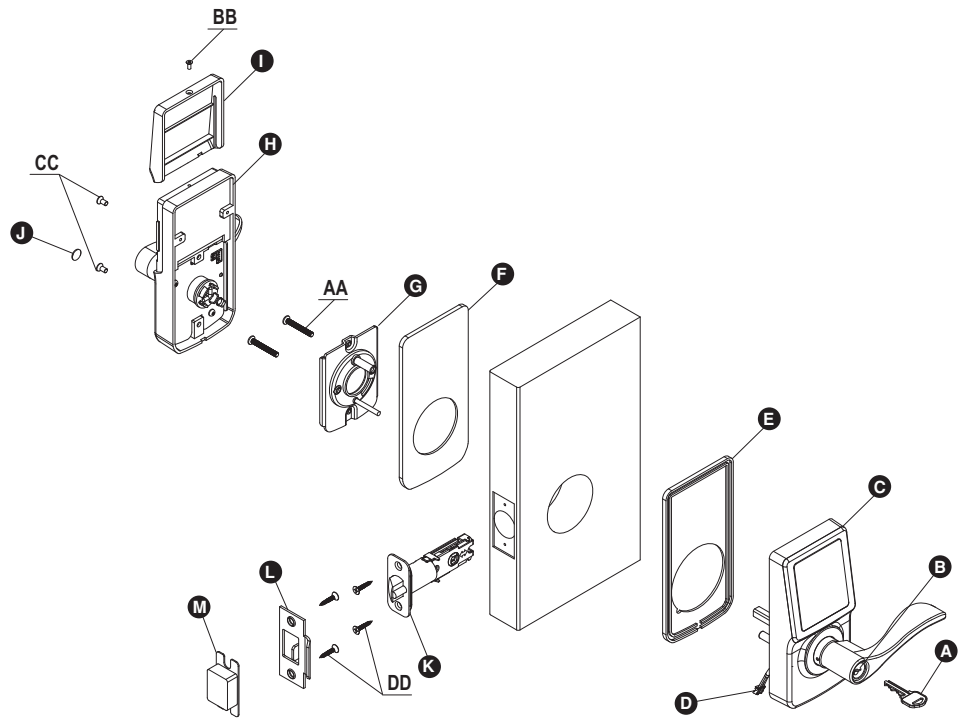

3 Pre-installation (Continued) — Door Preparation
Pré-installation (Suite) — Préparation de La Porte

NOTE: If your door is pre-drilled, check the hole sizes to make sure they are the proper size. If they are the proper size, skip to the Installation section.
REMARQUE : Si votre porte est pré-percée, vérifiez les dimensions du trou pour vous assurer qu'ils sont de bonne taille. S'ils sont de bonne taille, sautez la section Installation.

1 **Using the template, mark the door and drill the holes, and chisel out a mortise.**
À l'aide du gabarit, marquez la porte, percez les trous, et enlevez une mortaise au burin.

NOTE: Drill from both sides to prevent wood splitting.
REMARQUE : Percez des deux côtés pour éviter l'éclatement du bois.

Note: For drive-in latch, skip step d. Simply insert latch.
Remarque: pour le verrou encastré, sauté l'étape d. Insérez simplement le verrou.

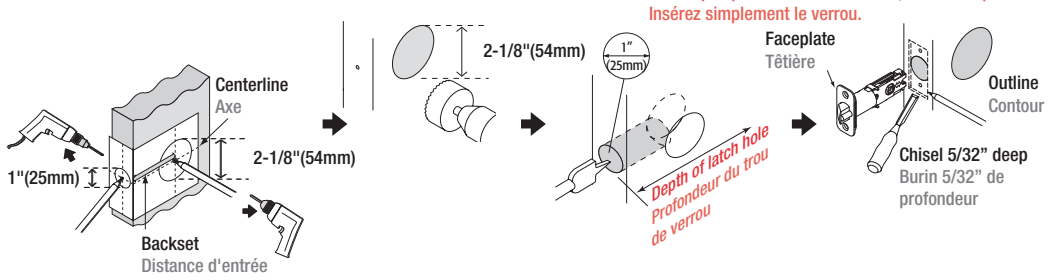

2 **Prepare the door jamb – using the strike plate as a pattern, drill the latch and screw holes, and chisel out a mortise until the strike plate fits flush.**
Préparez le jambage de porte – à l'aide de la gâche comme gabarit, percez les trous de la serrure et de la vis, burinez une mortaise jusqu'à ce que la gâche puisse entrer sans contrainte.

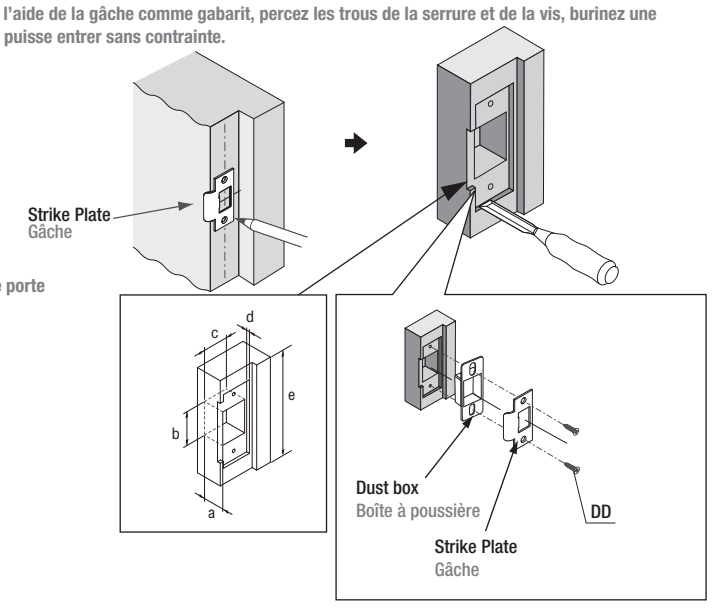

Door jamb hole dimension
Dimension du trou du jambage de porte

a. **1/2"**(13 mm)
b. **1-1/4 "**(32 mm)
c. **1"**(24 mm)

Strike dimension
Dimension de la gâche

d. **1/8"**(3 mm)
e. **2-3/4"**(70 mm)

TEMPLATE
MODÉLE

NOTE: MEASUREMENTS BELOW ARE JUST A GUIDELINE. Please measure your door to determine the exact center of your door edge.
REMARQUE: LES MESURES CI-DESSOUS SONT JUSTE À TITRE D'ORIENTATION.
Veuillez mesurer votre porte pour déterminer le centre exact de l'arête de la porte.

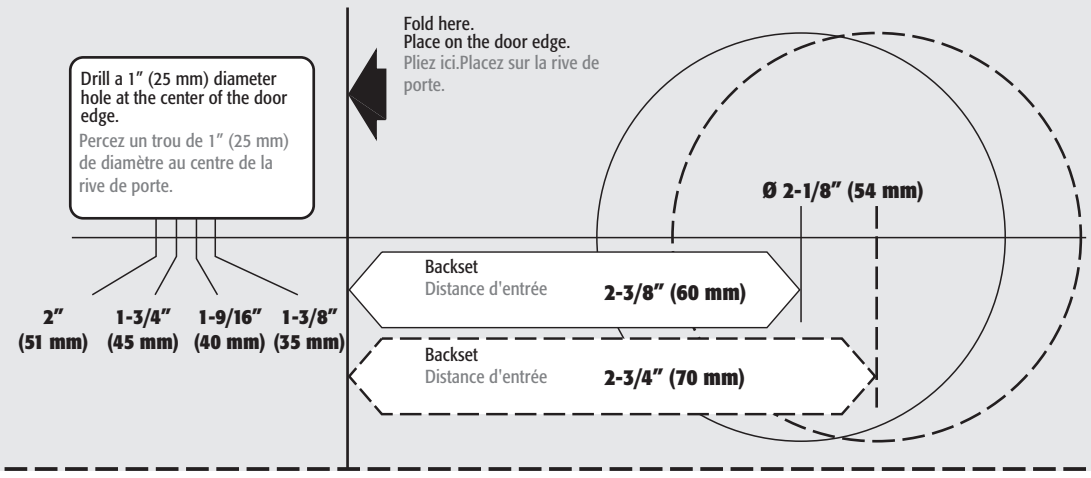

4 Installation
Instalación

1 INSTALLING THE LATCH
INSTALLATION DE LA SERRURE

A. Attach the correct faceplate
Fixez la bonne têtière

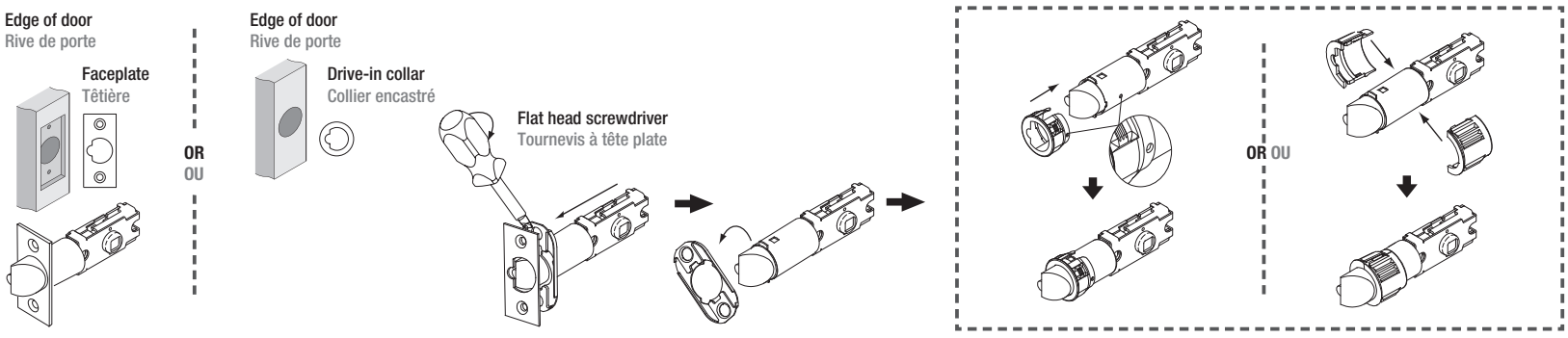

B. Set the latch backset
Réglez la distance d'entrée de la serrure

CAUTION / MISE EN GARDE
Be sure the latch cam is upright before making any backset adjustment.
Assurez-vous que la came de la gâche est droite eneffectuant tous les ajustements.

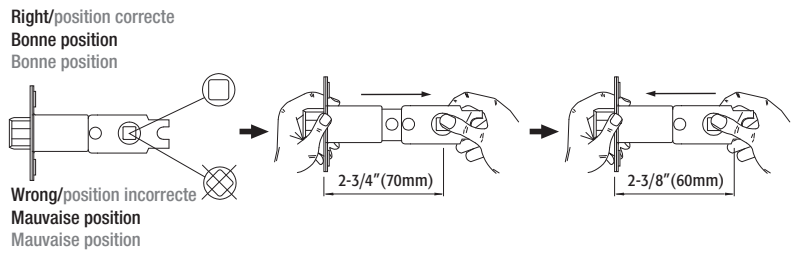

C. Install the latch
Installez la serrure

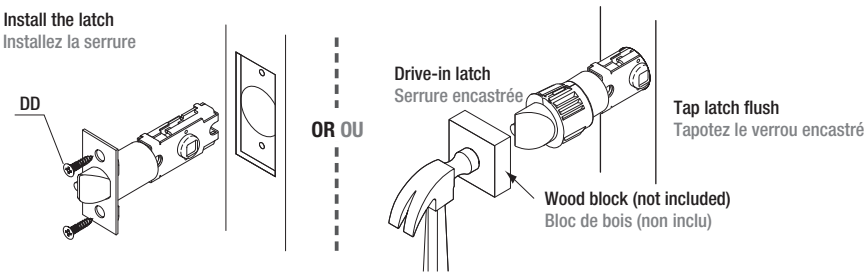

2 INSTALLING THE LOCK ASSEMBLIES
INSTALLATION DES BLOCS DE LA SERRURE

A. Choose handle direction
A. Choisissez la direction de la poignée

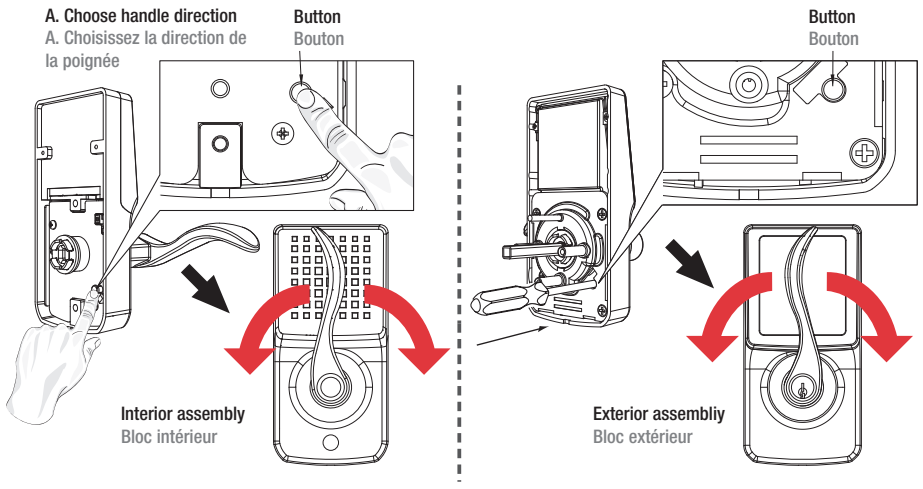

B. Install the lock assemblies
Installez les blocs de la porte

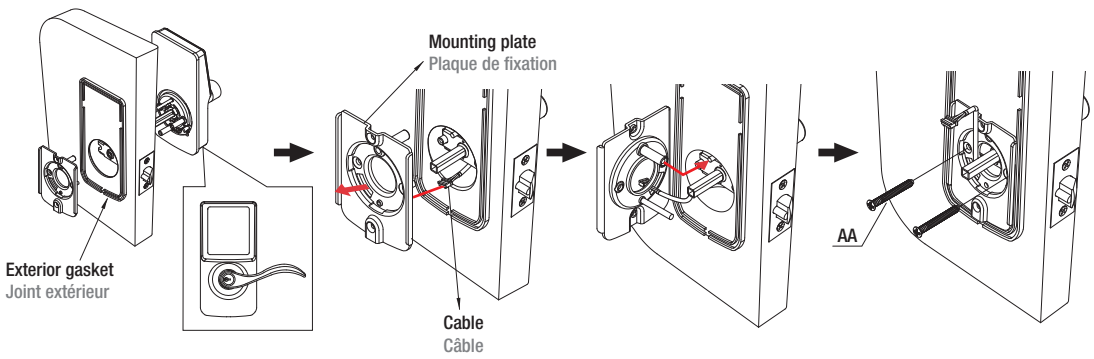

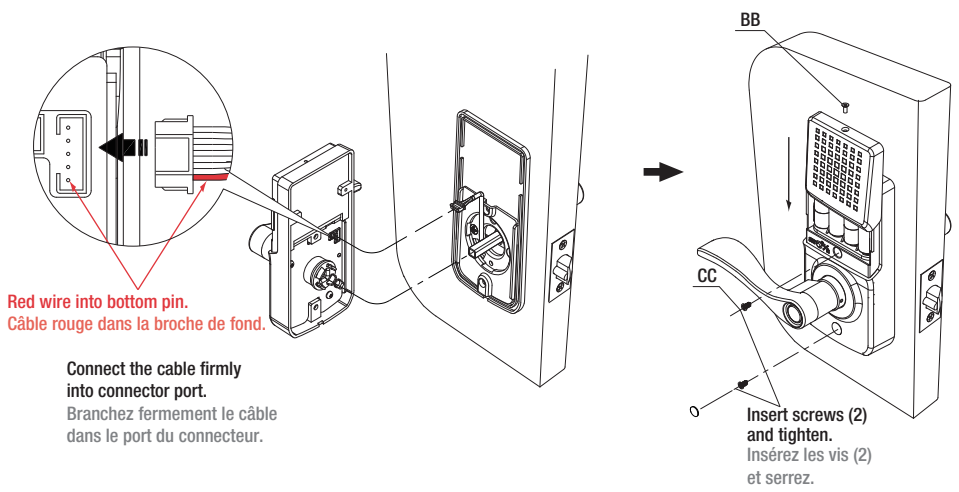

3 SWITCH LEVERS (OPTIONAL)
LEVIERS DE COMMANDE (FACULTATIF)

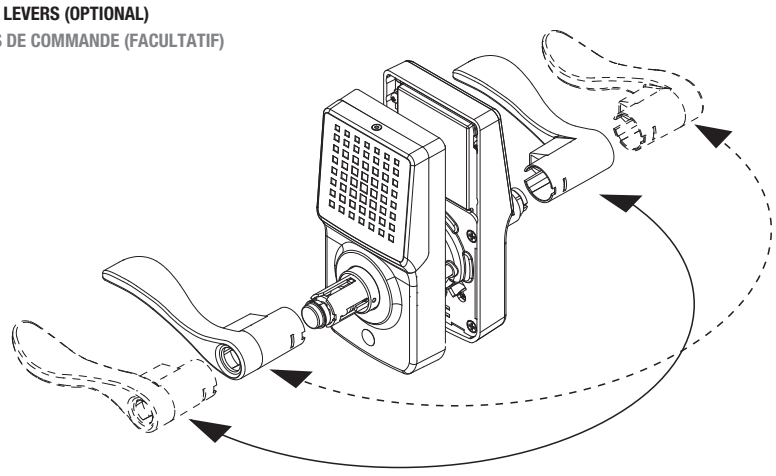

A. Removal of inside lever
Retrait du levier interne

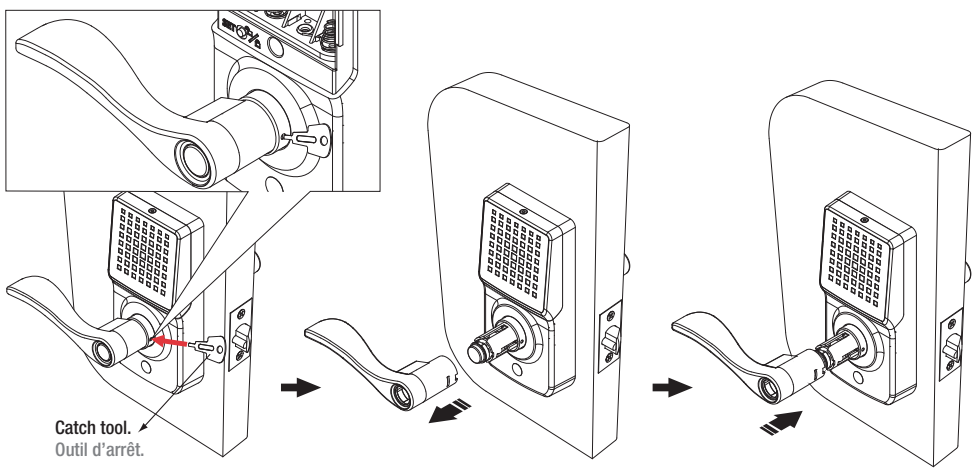
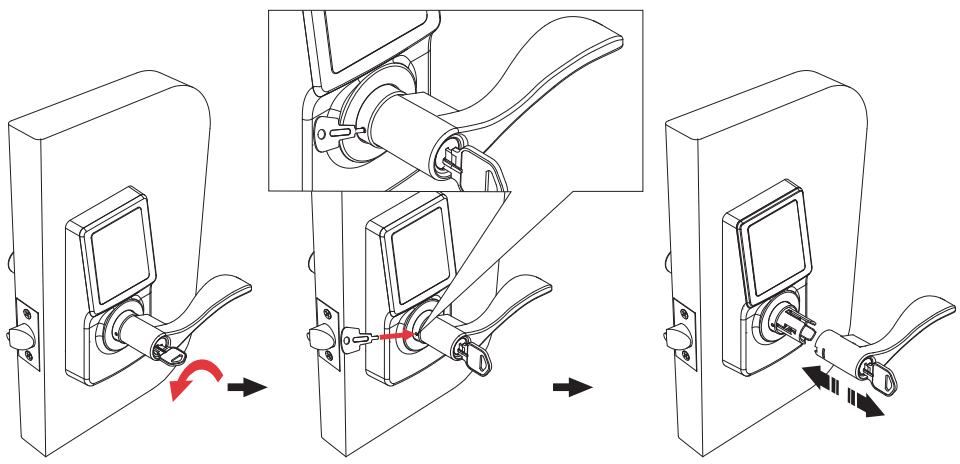
B. Removal of outside lever
Retrait du levier externe